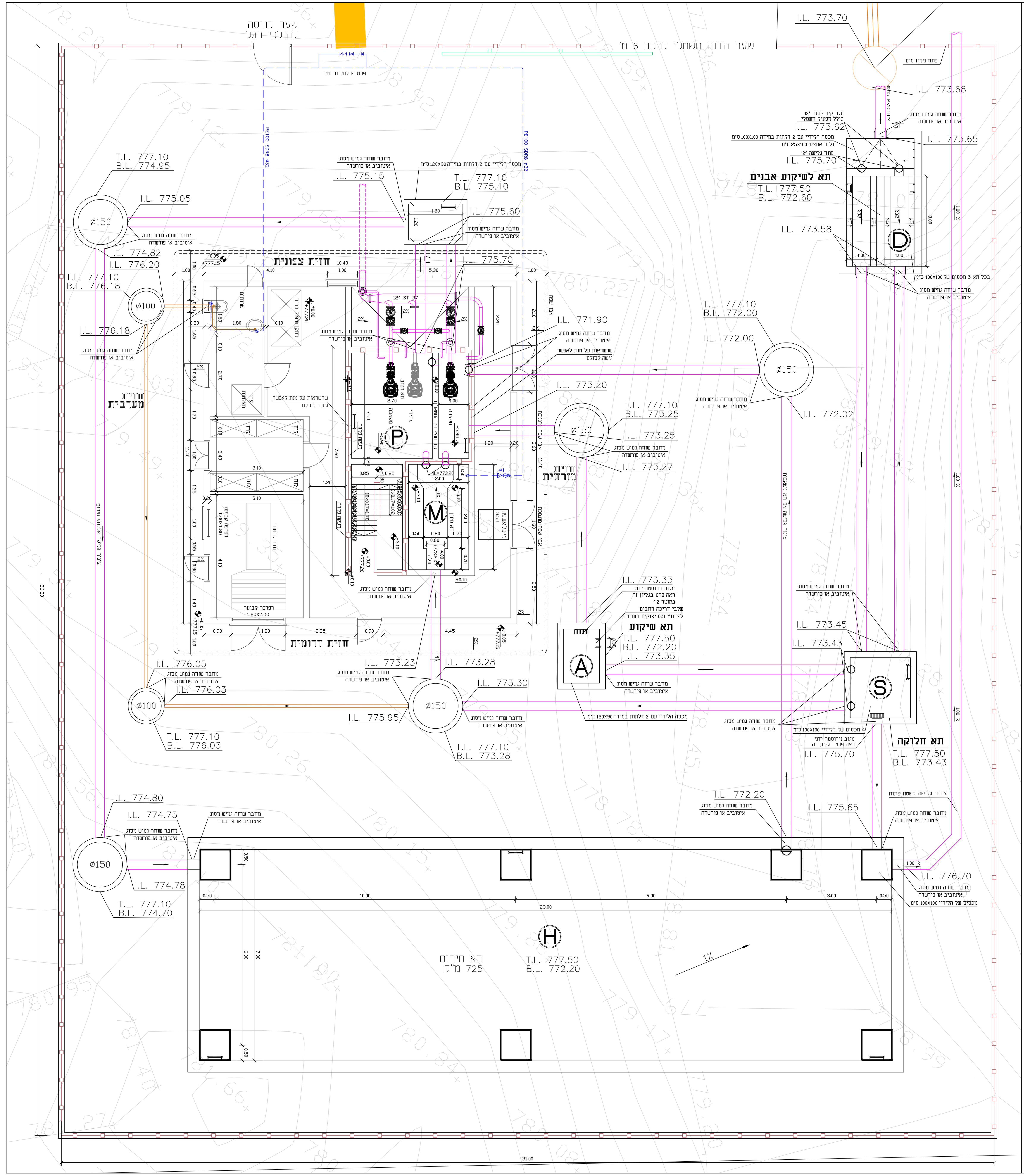

חזית מזרחית

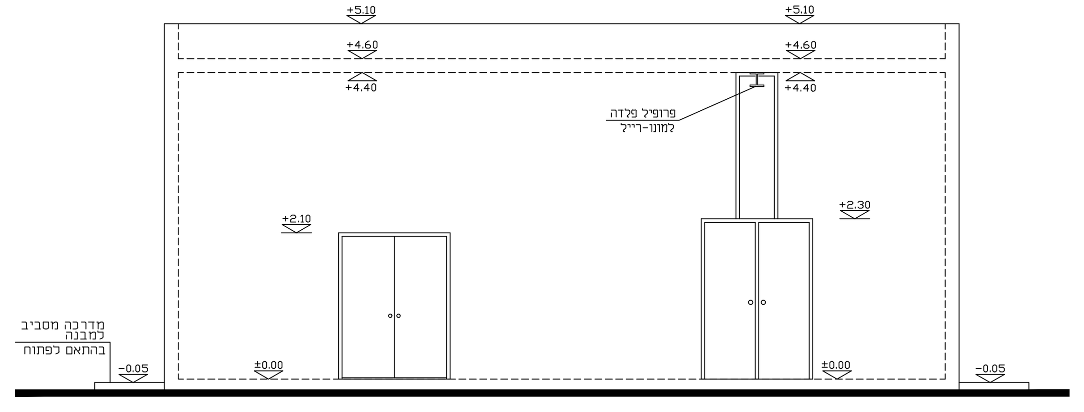

חזית מערבית

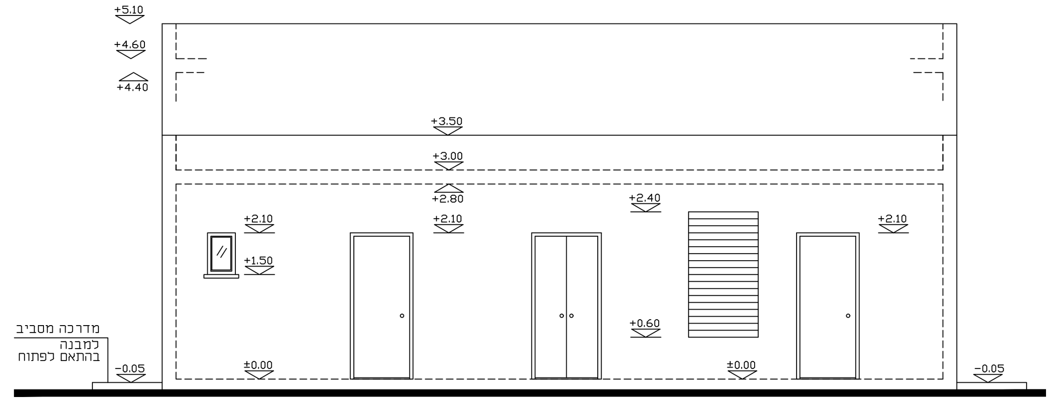

חזית דרומית

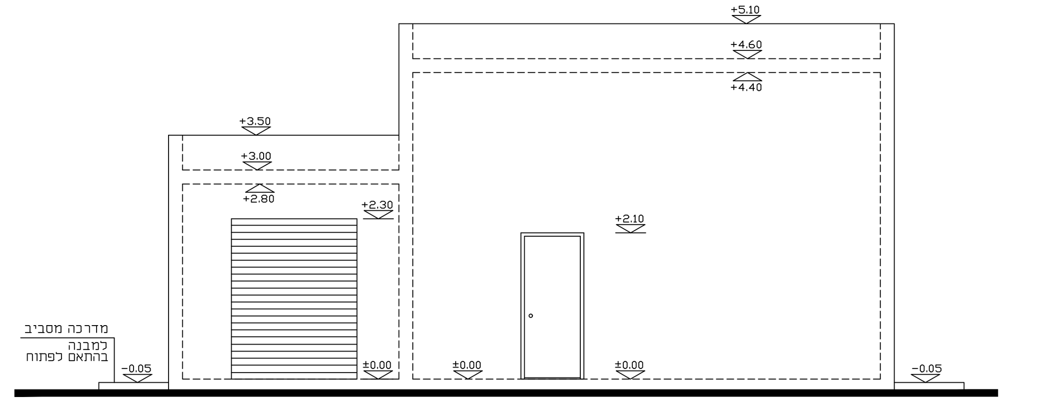

חזית צפונית

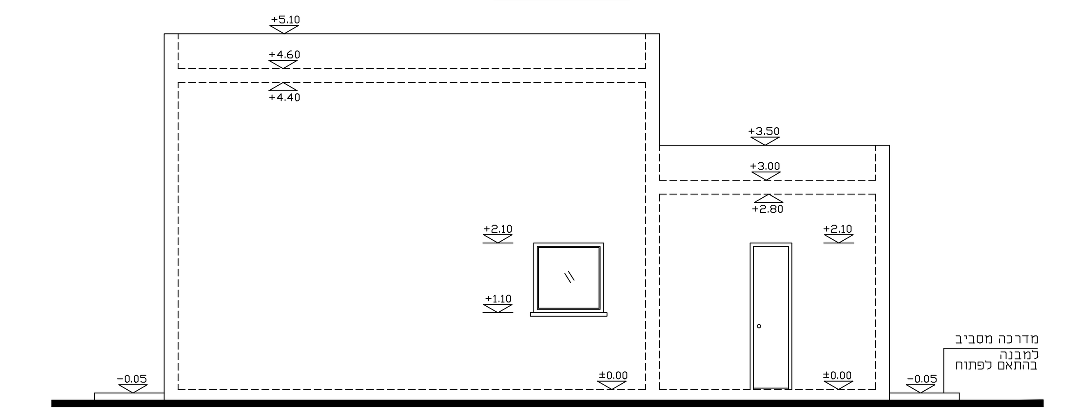

חתך 1-1

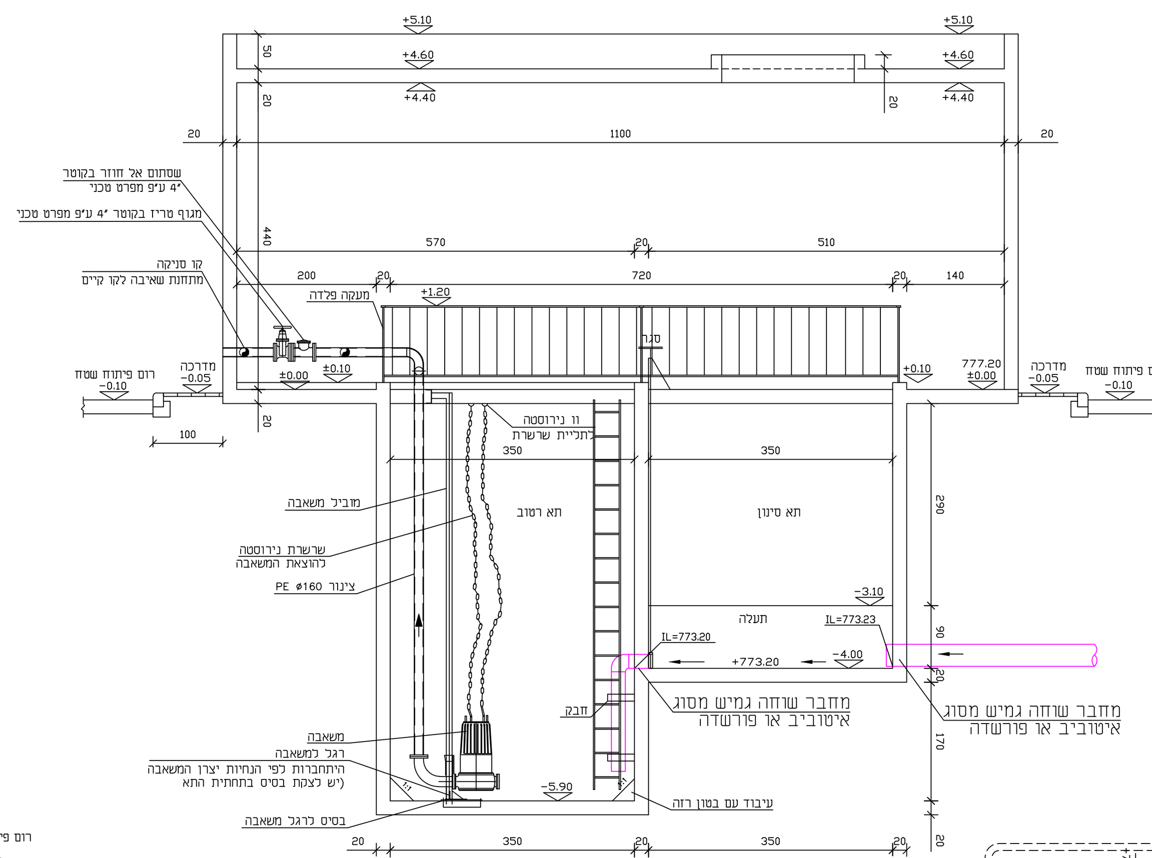

חתך 2-2

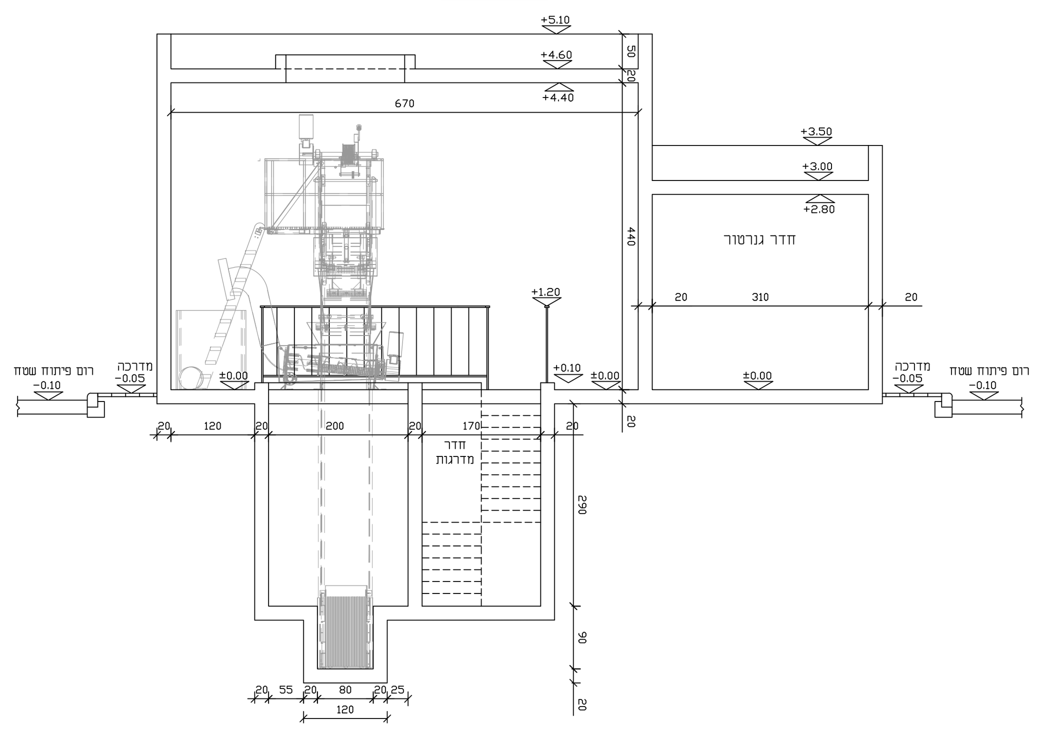

חתך 3-3

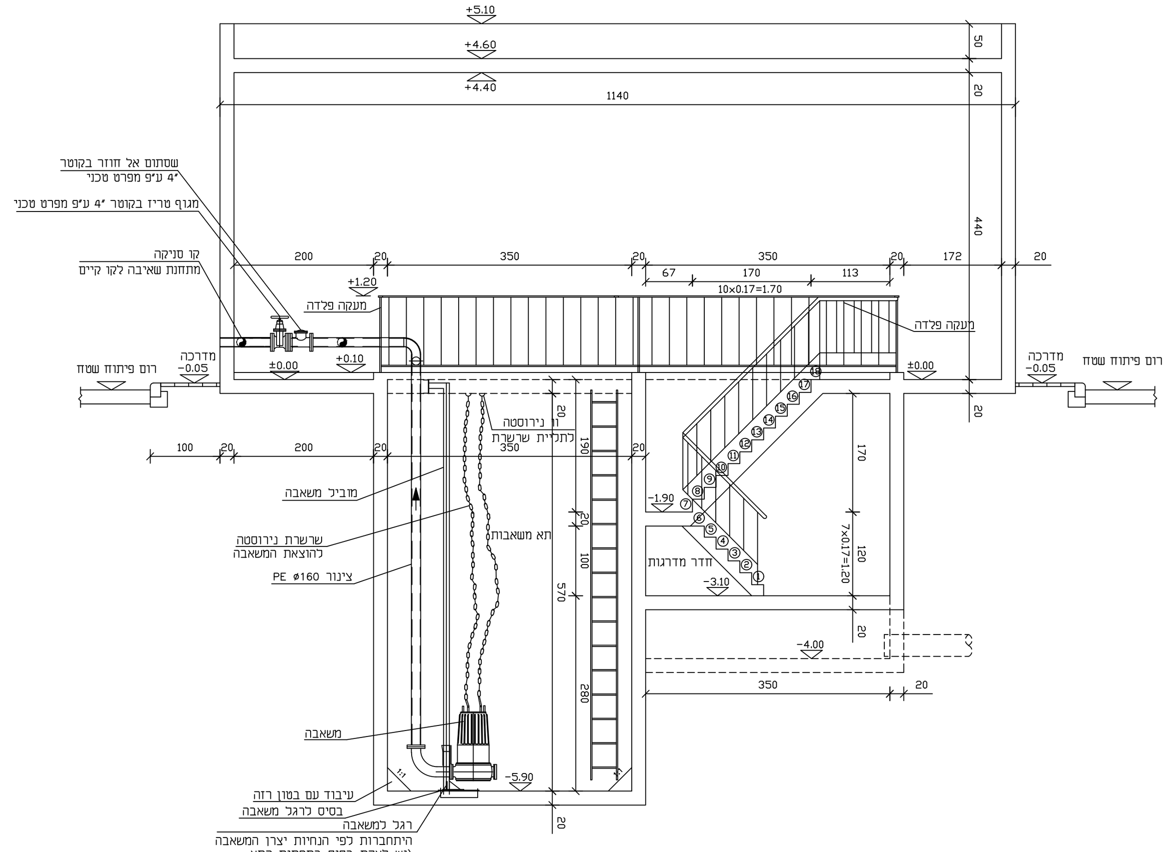

חתך 4-4

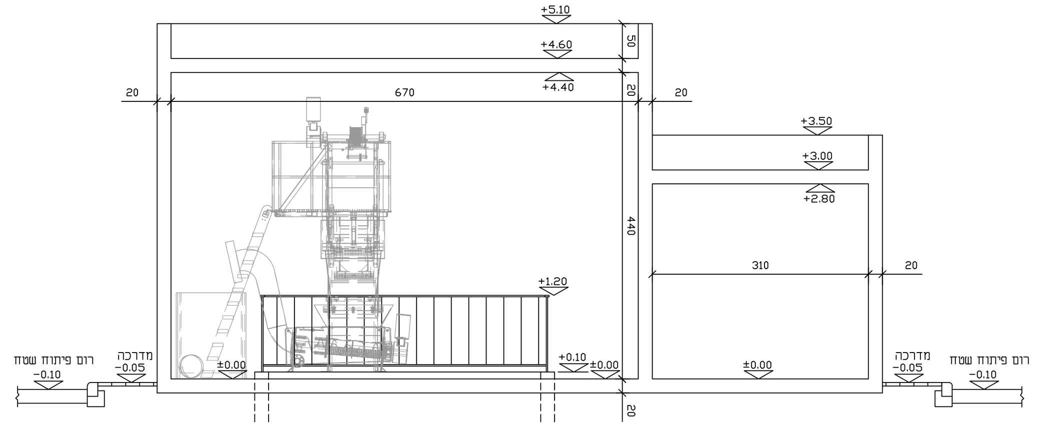

תוכנית גג

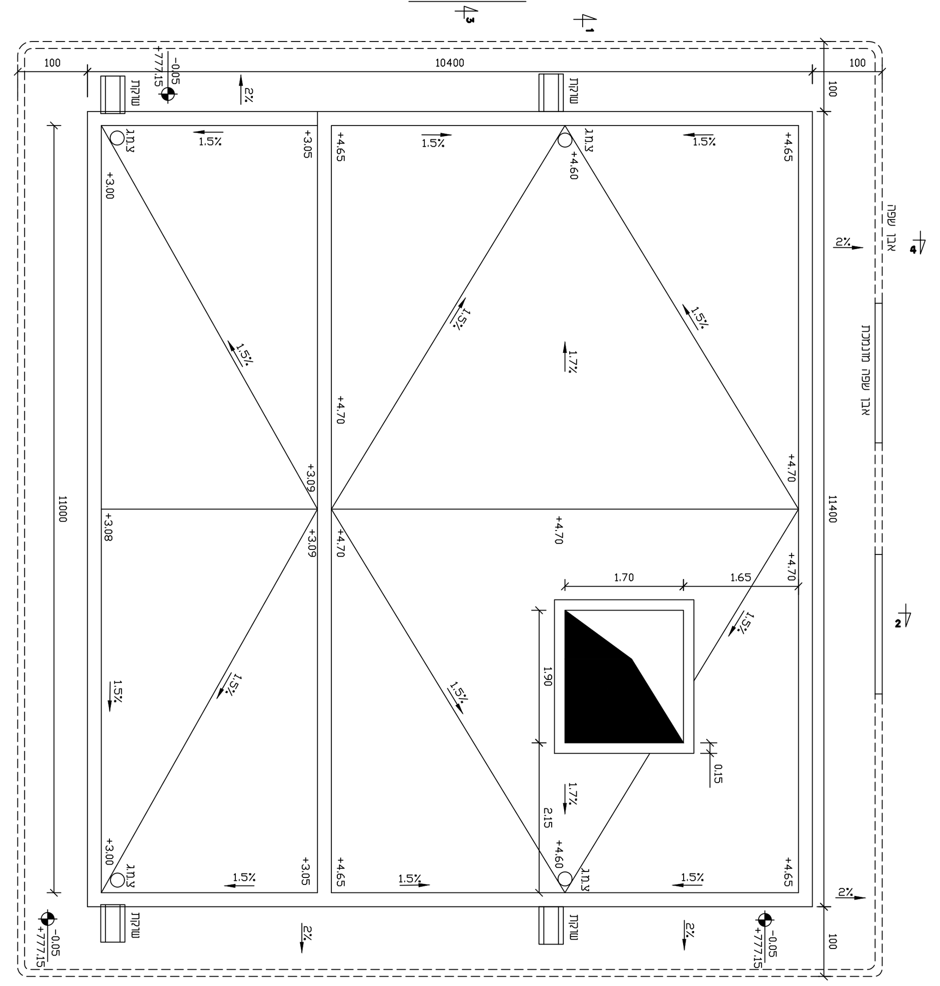

מגוב נירוסטה ידני

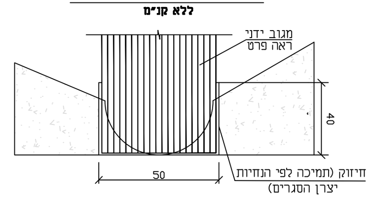

מפרט חיבור מים
פרט F
ללא קנ"מ

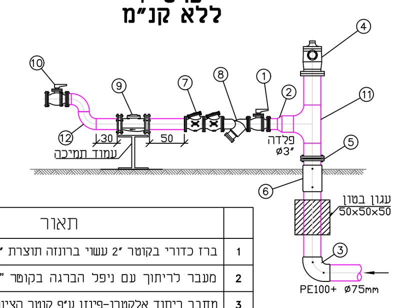

	תאור
1	ברז כדורי בקוטר "2 עשוי ברונזה תוצרת "דורות" או ש"ע.
2	מעבר לריתוך עם ניפל הברגה בקוטר "2/"3.
3	מחבר ריתוך אלקטרו-פיוזן ע"פ קוטר הצינור
4	הידרנט "3 תוצרת "פומס" או ש"ע.
5	מתאם אוגן לריתוך + אוגן מצופה קוטר "3 / 90 מ"מ + מופה חשמלית
6	מופה דו כוונית לריתוך בקוטר הצינור הראשי
7	מז"ח "2 תוצרת "ווטס" דגם 909 או ש"ע.
8	מסנן "2 תוצרת "רפאל" עם רשת סינון 2מ"מ.
9	מד מים "2
10	ברז כדורי "2
11	מחבר ריתוך טי "3/"3/"3
12	מחבר זווית °90 "2/"2

חתך ב-ב
ללא קנ"מ
המידות בס"מ

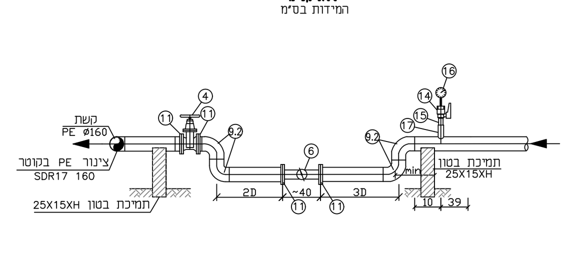

חתך 5-5

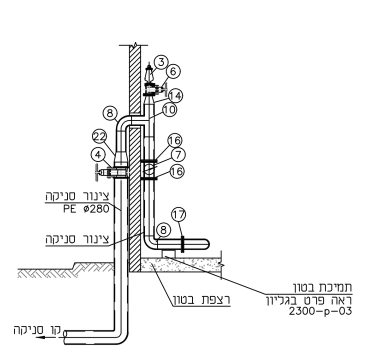

תוכנית גדר בטון
ללא קנ"מ

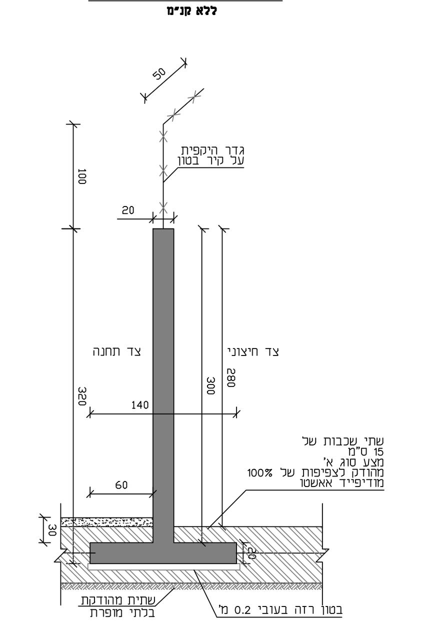

מקרא

קו ביוב מתוכנן PE100+ SDR11 Ø315

קו ביוב מתוכנן PE100+ SDR11 Ø110

קו ביוב מתוכנן PE100+ SDR11 Ø50

הערות:

1. כל המידות בס"מ .
2. כל השוחות ללא IL יבוצעו בגובה הפיתוח
3. אין לעשות שימוש במידות מדודות מתוך התוכנית אלא רק במידות הרשומות במפורש.
4. התוכנית טובה לביצוע רק אם קיים היתר בנייה בתוקף ונתקבלו כל האישורים לתאומי התשתיות האחרות (מקורות, חשמל וכו')

פרטי מדידה

שם המודד:
סוג מדידה:
תאריך מדידה:
הערות למדידה:

מהדורה	תאריך	תאור עדכון / אסמכתא / יוזם העדכון	אישר

כל הזכויות שמורות לחברת אפיק – הנדסת סביבה והידרולוגיה.
אין לשכפל מסמך זה, לעשות בו שימוש או להפיצו ללא אישור בכתב.

אפיק
הנדסת סביבה והידרולוגיה
רח' הגורן 6 טל': 08-6460914
פארק תעשיה עומר פקס: 08-6460915

שם עבודה: תחנת שאיבה ראשית מצפה רמון

שם תכנית: תחנת שאיבה חתכים ומבטים

מס' פרוייקט מתכנן:	9690	קנ"מ: משתנה

הוכן עבור: תאגיד המים והביוב "מעיינות הדרום"

מטרה	לעיון (FI)	לאישור (FA)	למכרז (FT)	לביצוע (FC)

מהדורה	תאריך	תכנן	בדק	אישר
00	01/03/2023	עטר .ח	אמיר .א	אמיר .א

מיקום פרוייקט:
R:\store9\9690 - מאסף ביוב מצפה רמון\DWG\למכרז\AFIK-SW-9690-TSH.dwg

שם קובץ הגיליונות: AFIK-SW-9690-TSH.dwg

שם קובץ הדפסה: AFIK-SW-9690-3002