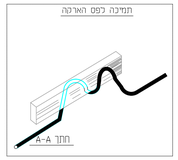

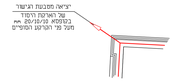

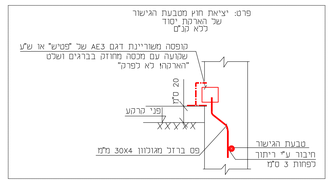

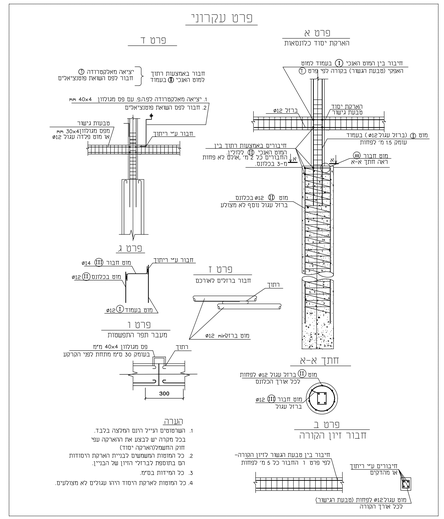

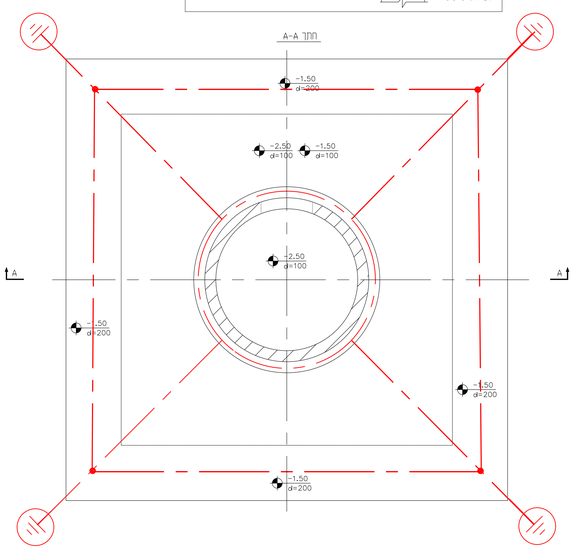

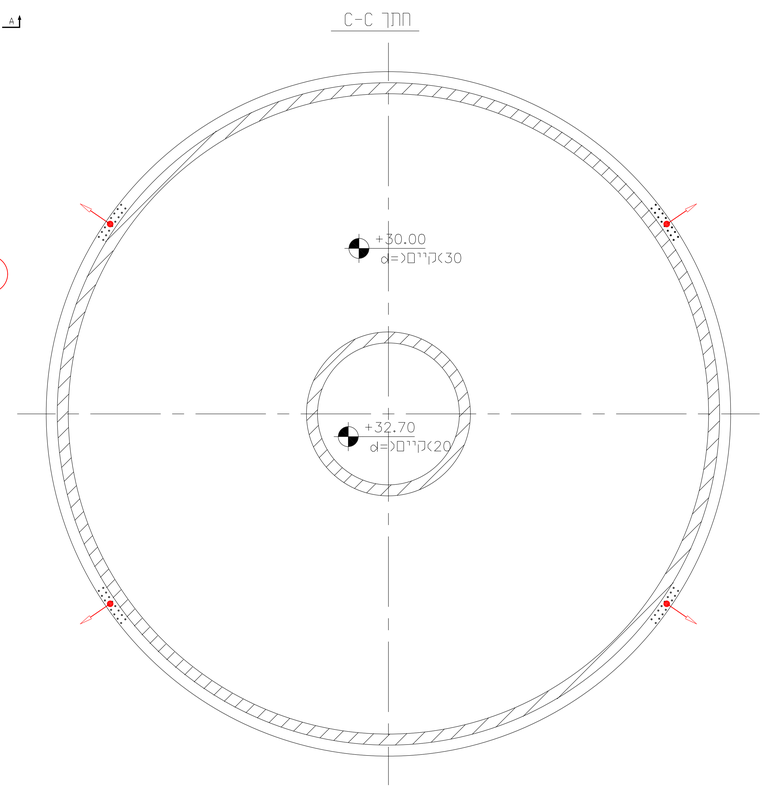

תא בקרה ואלקטרודה בהתאם לכתב הכמויות

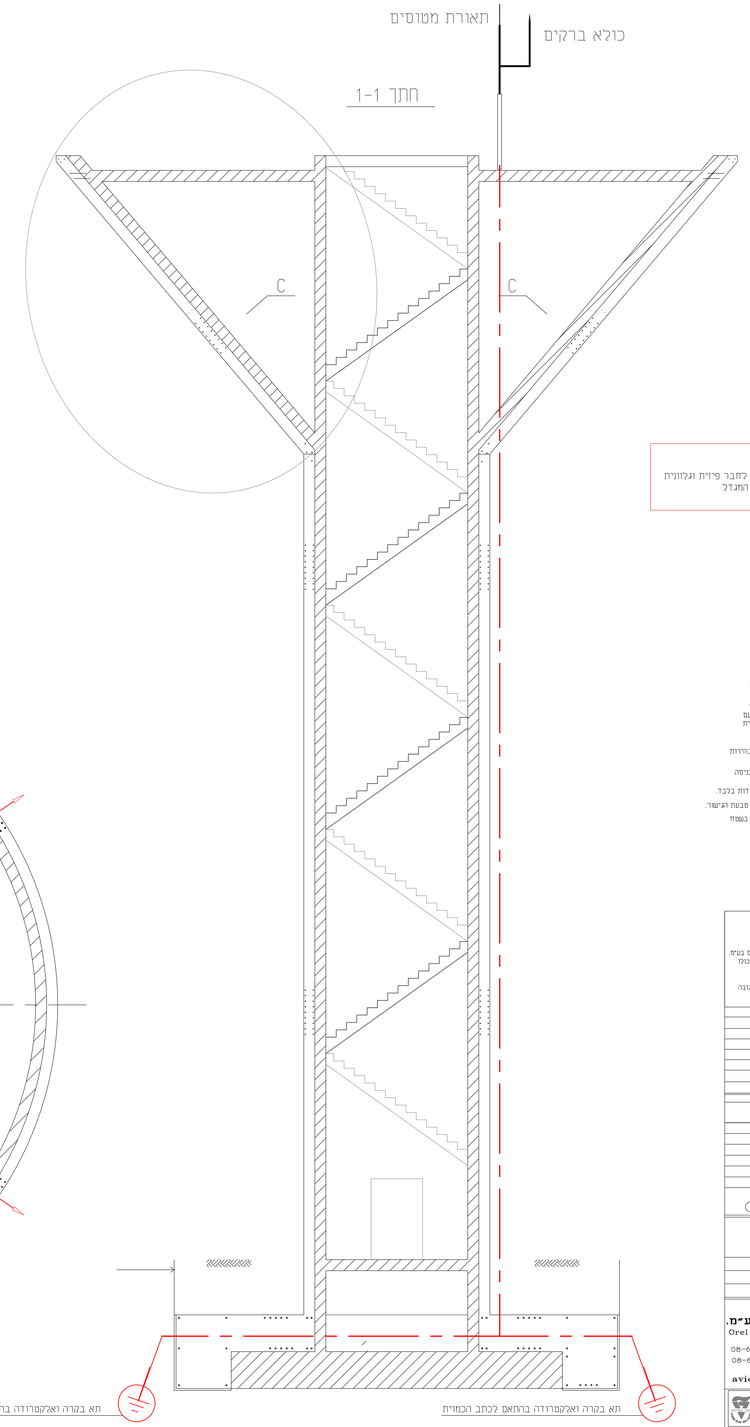

תא בקרה ואלקטרודה בהתאם לכתב הכמויות

הערה:

לאחר ביצוע הארקה יש לחבר פיזית וגלוונית
את הארקה למתכת של המגדל

הערות :

- הארקת היסוד תבוצע בהתאם לתקנות החשמל (הארקת היסוד – תשמ"א 1981)
- מבנה הגישור אל קושר של הארקת יסוד עשוי מפס מגולוון 40×30×4 אל ברזל #12 ,לא מצוקע עם ריתוך בין הפסים כדי להבטיח רציפות חשמלית לאורך המבנה, קשרים מחוץ לקירות הבטון בבטון רזה.
- יש לסמוך למתכנן לפני הביצוע אם קיימת אי בהירות בטשל לביצוע.
- פס השוואת הפוטנציאלים יותקן בסרבת תא כימה של הבחז הראשי.
- יש להשתמש בתוכנית זאת לביצוע הארמת יסודות בלבד.
- יש לחבר גלוונית את כל הכמוסאות שבתחוא מבנה הגישור.
- באחריות הבבלן המבצע לתאם ולאמת מידות בשטח לפי תוכניות אדריכליות עדכניות לביצוע.

1. המבצע אחראי לבדיקת המידות ולהתאמתן במקום.
2. על המבצע לברר את כל המידות ועל כל טעות או אי הדאמה יודיע למתכנן.
3. אין לבצע מידות עפיי מדידה מהשרטוט.
4. תוכניות זו ראיה רכושה הבלעדי של אר-אל פרוייקטים הנדסיים בע"מ. אין להעתיק ו/או לעשות ו/או לעשות שימוש בתוכניות ובמידע כולו או חלקתי חבלי לקבל אישור בראש ובכתב. מאר-אל פרוייקטים הנדסיים בע"מ
5. לא אשורבנו לקבלת התוכניות והערות במידה ושונו. אי מתן תגובה, יהווה אישור משמעתם ללא הערות ותוכניות

מספר	תאריך	תמצה
1	4/02/2026	מוגש פרוייקט

מספר עדכון	תאריך	מהות עדכון
1	4/02/2026	למכרז

שרטוט זה ל:

לעיון: ○ לאישור: ○ למכרז: ● לביצוע: ○

תיקון :

מעינות הדרום

שם הפרוייקט:	**מצפה רמון שיכון מגדל מלים**
שם התוכנית:	**הארמה**
מס' גיליון:	1784-1

אר-אל פרוייקטים הנדסיים בע"מ.
Orel Engineering Projects Ltd.
ת.ד. 697 אופקים
טלפון : 08-6436060
פקס : 08-6436262
aviorel109@gmail.com

תוכן :	אבי	בדק :	אבי
שורטט :	דניה	קנה מידה	1:50
שם קובץ :	1784-1.DWG		

1

הצהרת החשמלאי אשר ביצע את מתקן החשמל

שם הצרכן _____ מס' צרכן _____

ישוב _____ שכונה _____ מס' עמוד לחיבור המתקן _____

רחוב _____ מס' _____ כניסה _____ מס' חדרה _____

הצהרה

א. הריני מצהיר שהמתקן המתואר בתוכנית זו בוצע על ידיי לפי כללי המקצוע, תקנותיה, חוקים ותקנות ובמיוחד לדרישות חוק החשמל תש"ל 1954 והתקנות שנקבעו על פיו, תקני מכון התקנים הישראלי ותנאים למתקני צריכה חשמליים,ובהתאם לכללי זכות החשמל לישראל בנים הנוגעים לאופקת החשמל לצרכנים.

ב. הנני מצהיר כי המתקן הנ"ל נבדק וחזא במצב תקין וראוי לשימוש.

מס' רשיון _____ שם החשמלאי המבצע _____

סוג רישיון _____ כתובת _____

מלמון _____

תאריך _____ חתימת החשמלאי הנבדק _____